# H23/25 TPX

## Plataformas de pluma telescópica

- Pendular con movimiento vertical positivo y negativo 140º (+70º/-70º).
- 4 ruedas motrices.
- Capacidad máxima 250 Kg.
- Altura sobre el suelo 34 cm.

ISO 9001
GRUPO PINGUELY HAULOTTE

ARTICULADAS · VERTICALES · TELESCOPICAS · TIJERAS · PLATAFORMAS REMOLCABLES

Haulotte®
ACCESO AL ESPACIO

# H23/25 TPX

PLATAFORMAS DE PLUMA TELESCOPICA

## Las ventajas Haulotte®

- Accesibilidad optimizada gracias al pendular con movimiento vertical positivo y negativo 140° (-70°/+70°)
- Bloqueo diferencial hidráulico y una altura sobre el suelo de 34 cm permitiendo una utilización todo terreno
- Rotación de la torreta 360° continuo
- Rotación cesta hidráulica 180°
- Posición replegada facilitando el stocage y el transporte
- Productividad aumentada gracias a los mandos enteramente proporcionales y simultáneos
- Seguridad aumentada gracias al limitador de carga dentro de la plataforma
- Robusta, fiable y fácil de mantener

## EQUIPAMIENTO ESTANDAR

- Motor diesel
- 4 ruedas motrices
- Controlador de inclinación 5°
- Circuito eléctrico de mando 24 V
- Baterías de arranque 12 V - 95 Ah
- Posición de rueda libre
- Grupo de electro-bomba de emergencia
- Utilización en el exterior con toda seguridad, resiste vientos de hasta 60 km/h
- Contador de horas
- Bloqueo de orientación
- Anillas de remolque y elevación
- Sonido de traslación

## OPCIONES & ACCESORIOS

- Enchufe eléctrico 220 V en costa
- Girofaro
- Luz de flash
- Catalizador
- Kit de protección del entorno hostil
- Kit de protección arenado

CE

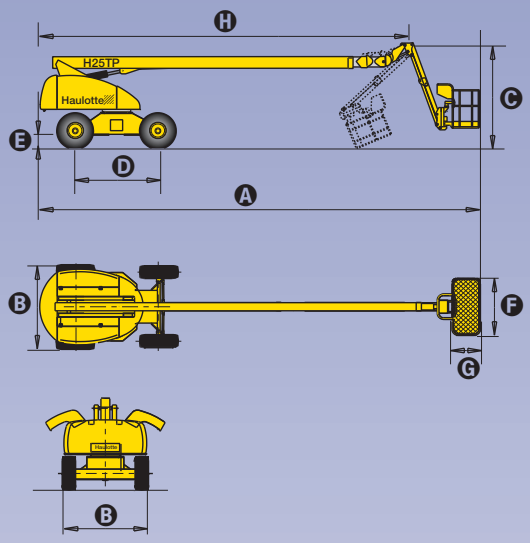


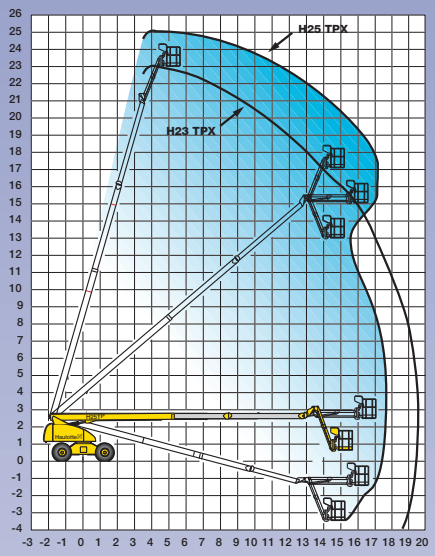


## CARACTERISTICAS

| | H23TPX | H25TPX |
|---|---|---|
| Altura de trabajo | 22.6 m | 25 m |
| Altura plataforma | 20.6 m | 23 m |
| Alcance máximo | 19.5 m | 17.5 m |
| Capacidad máxima | 250kg | 250kg |
| Abatimiento pendular | 140° (-70°/+70°) | 140° (-70°/+70°) |
| Largo pendular | 2.2 m | 2.2 m |
| Ⓐ Largo replegada | 11.05 m | 12.87 m |
| Ⓑ Ancho | 2.47 m | 2.48 m |
| Ⓒ Altura replegada | 2.84 m | 3.10 m |
| Ⓓ Distancia entre ejes | 2.49 m | 2.49 m |
| Ⓔ Altura sobre el suelo | 34 cm | 34 cm |
| Ⓕ x Ⓖ Dimensiones plataforma | 1.8 m x 0.8 m | 1.8 m x 0.8 m |
| Ⓗ Largo transporte | 10.3 m | 10.8 m |
| Alcance trasero | 1.06 m | 1.06 m |
| Velocidad de traslación | 1.5 - 5 km/h | 1.5 - 5 km/h |
| Radio de giro exterior | 6.15 m | 6.15 m |
| Rotación hidráulica torreta | 360° continuo | 360° continuo |
| Rotación hidráulica cesta | 180° | 180° |
| Motor | Diesel Hatz 3 L 41 C 53 CV | |
| Mandos | Proporcionales | Proporcionales |
| Pendiente máxima | 40% | 40% |
| Neumáticos inyectados | 15 R 22.5 XF | |
| Depósito hidráulico | 150 l | 150 l |
| Depósito gasoil | 150 l | 150 l |
| Peso total | 13.750 kg | 13.850 kg |

Ed. 01/2002-A - Nos reservamos el derecho de modificar las características técnicas de este documento sin previo aviso.

VALGOLEM RCS LYON B 399 955 806

DISTRIBUIDO POR

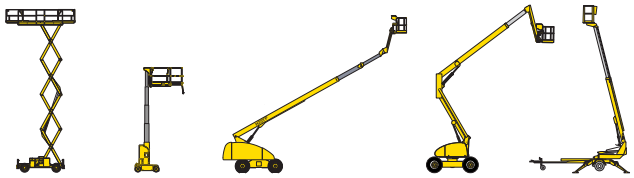

Haulotte®

**HAULOTTE IBERICA** • Avenida de la Constitución n°228 - 28850 Torrejón de Ardoz - Madrid - ESPAÑA • Tel. +34 91 656 97 77 • Fax +34 91 656 97 81 • e-mail : haulotteiberica@haulotteiberica.com
**GRUPO PINGUELY-HAULOTTE** - La Péronnière - B.P. 9 - 42152 L'Horme - FRANCE • Tel. +33 (0) 4 77 29 24 24 • Fax +33 (0) 4 77 29 43 95 • e-mail : haulotte@haulotte.com
Web : http://www.haulotte.com